«ԿԱՄԱՐԱՇԱՐ» ՍՊԸ

Հենապատի ամրանավորման հանգույց Մ 1 : 20

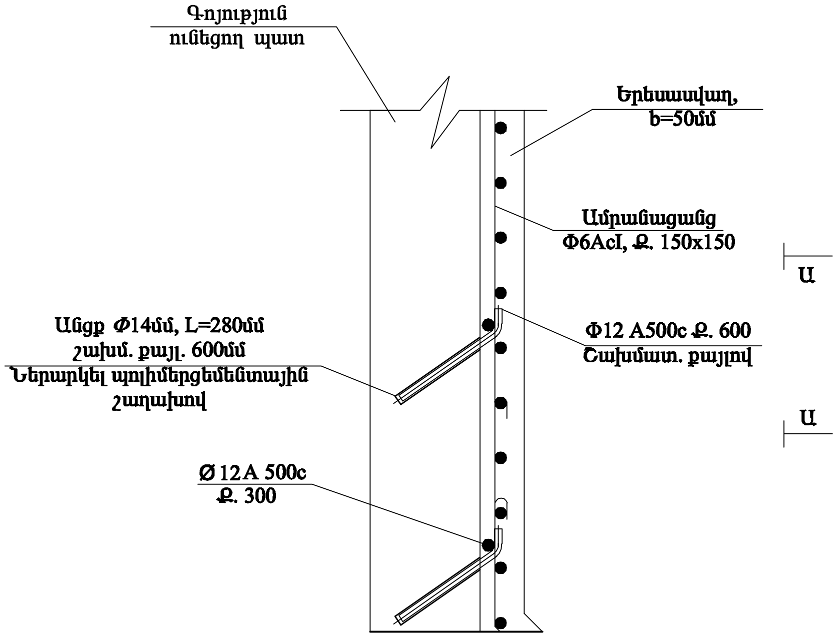
Գոյություն
ունեցող պատ
Երեսապատ,
b=50մմ
Ամրանացանց
Φ6AcI, Ք. 150x150
Ա
Ա
Φ12 A500c Ք. 600
Շախմատ. քայլով
Անցք Փ14մմ, L=280մմ
շախմ. քայլ. 600մմ
Ներարկել պոլիմերցեմենտային
շաղախով
Ø 12 A 500c
Ք. 300

ՏԵՍՔ Ա - Ա

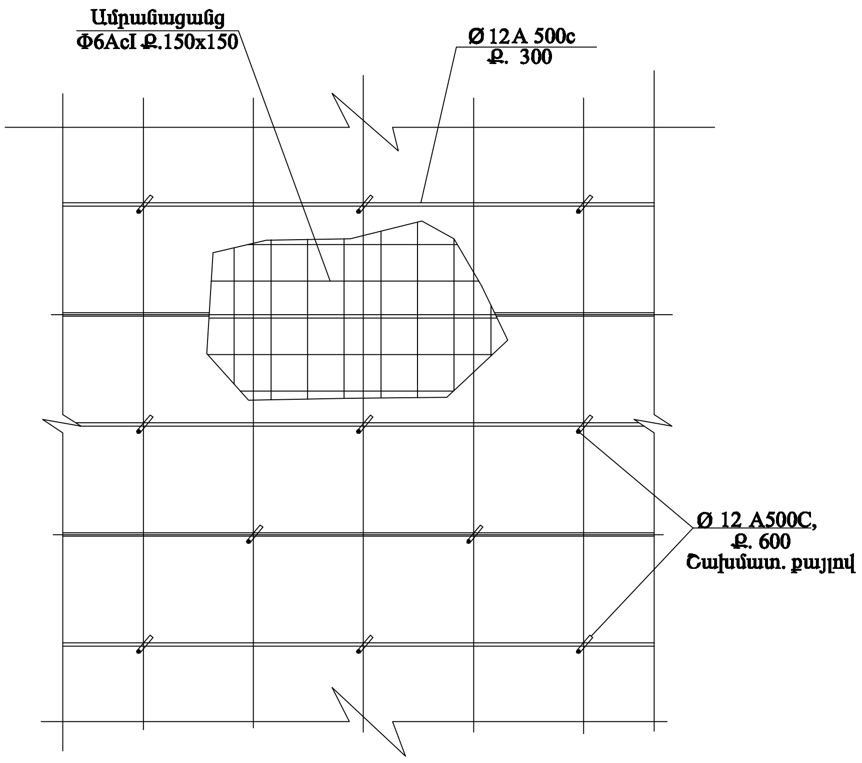
Ամրանացանց
Φ6AcI Ք.150x150
Ø 12 A 500c
Ք. 300
Ø 12 A500C,
Ք. 600
Շախմատ. քայլով

Տնօրեն	Ա. Սարգսյան	
Գլխ.ճարտ.	Է. Օհանյան	
Նախագծ.	Հ. մանուկյան	

ԿԱՊԱԼԱՅԻՆ ԱՇԽԱՏԱՆՔՆԵՐԻ ԿԱՏԱՐՄԱՆ ԳՆՄԱՆ ՊԱՅՄԱՆԱԳԻՐ
№ " ԵՔ-ՊԸԱՇՁԲ-14/101"

ԿԵՆՏՐՈՆ ՎԱՐՉԱԿԱՆ ՇՐՋԱՆՈՒՄ
ՀԵՆԱՊԱՏԵՐԻ ՎԵՐԱՆՈՐՈԳՄԱՆ
ՆԱԽԱԳԾԱ-ՆԱԽԱՀԱՇՎԱՅԻՆ ՓԱՍՏԱԹՂԹԵՐԻ
ԿԱԶՄԱՆ ԵՎ ՓՈՐՁԱՔՆՆՈՒԹՅԱՆ
ԵԶՐԱԿԱՑՈՒԹՅԱՆ ՏՐԱՄԱԴՐՄԱՆ
ԱՇԽԱՏԱՆՔՆԵՐ

Թերթ			Թերթեր	Փուլ
5			7	ԱՆ

Ե. Քոչարի 3

Վերանորոգման ենթակա հանգույցներ

Դեկտեմբեր, 2014թ.
«kamarashar@yahoo.com»